ISTITUTO AUTONOMO PER LE CASE POPOLARI
DELLA PROVINCIA DI PALERMO

COMUNE DI PALERMO

PROGETTO STRUTTURALE ESECUTIVO
per la realizzazione di una piccola copertura in ferro a servizio del mercato storico di Ballarò in Piazza del Carmine all'Albergheria nel centro storico del comune di Palermo

TAVOLA S.1

Carpenteria travi di fondazione e pilastri

Scala 1:50

Calcestruzzo C 20/25
Acciaio tondi B 450C
Acciaio profilati S 235 protetti con vernice antiruggine

Il Progettista delle strutture

I Progettisti architettonici Il Direttore dei Lavori L'Impresa

Il Responsabile Unico del Procedimento

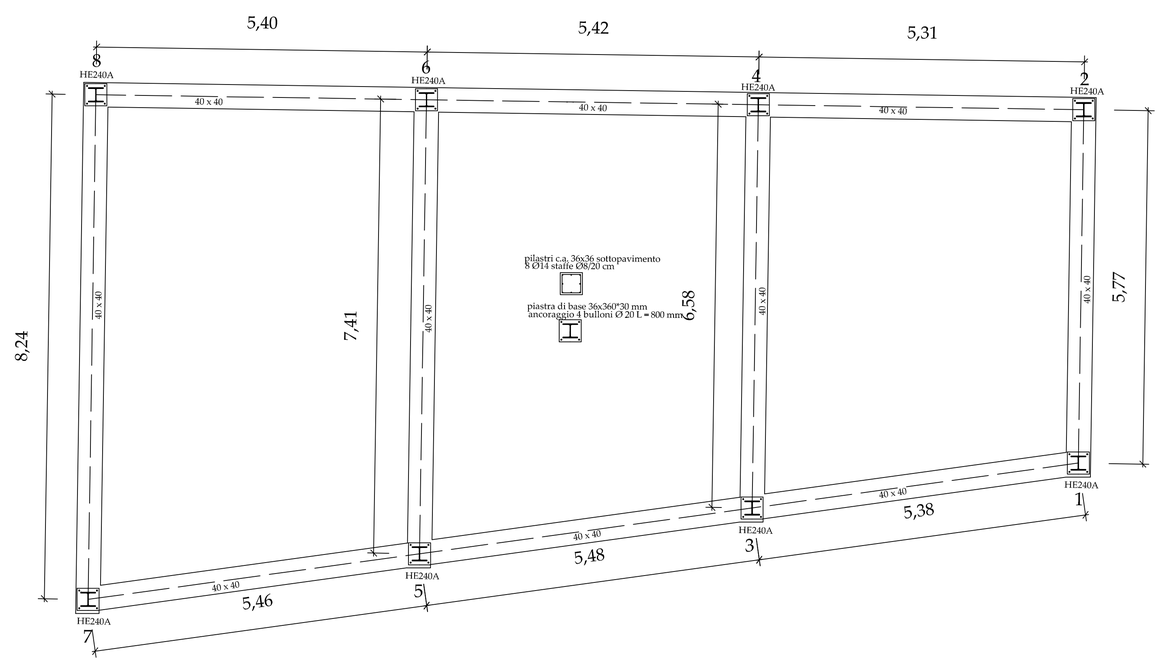

Carpenteria travi di fondazione e pilastri